大　会　名　：第54回稲城市スポーツ大会 硬式テニス
種　　目　：混合ミックスダブルス Ｃ
会　　場　：北緑地公園テニスコート

日付：2026年 6月7日（日）
集合時刻：11時30分
主管：東京ちゃんぽん
エントリー数　＝　31組

優勝： 土屋　幸恵　土屋　哲
準優勝： 谷口　鶴代　関澤　裕介
3位： 田中　晴子　高市　浩之
4位： 小林　亜子　小林　伸

	名前	所属
1	水巻　博子 茂木　俊伸	一般 一般
17	森山　夏伎 岡本　寛	一般 一般
16	土屋　幸恵 土屋　哲	リーブズ リーブズ
9	瀬川　佳子 山口　鎮雄	VAMOS VAMOS
24	薮田　湖納美 野崎　睦	一般 一般
25	山崎　優子 齋藤　賢	Y’s Y’s
8	伊藤　由紀子 神谷　信晃	リーブズ リーブズ
5	武内　由依 武内　佑輔	市役所 市役所
28	岡田　佐和子 黄田　英勝	一般 一般
21	木原　たみ子 入　昌彦	リーブズ リーブズ
12	上田　美紀 上田　浩介	一般 一般
13	山形　由美子 儘田　哲郎	Y’s Y’s
20	増田　理葉 増田　克伊	一般 一般
29	小林　亜子 小林　伸	一般 一般
4	谷岡　妙子 三谷　和久	リーブズ リーブズ
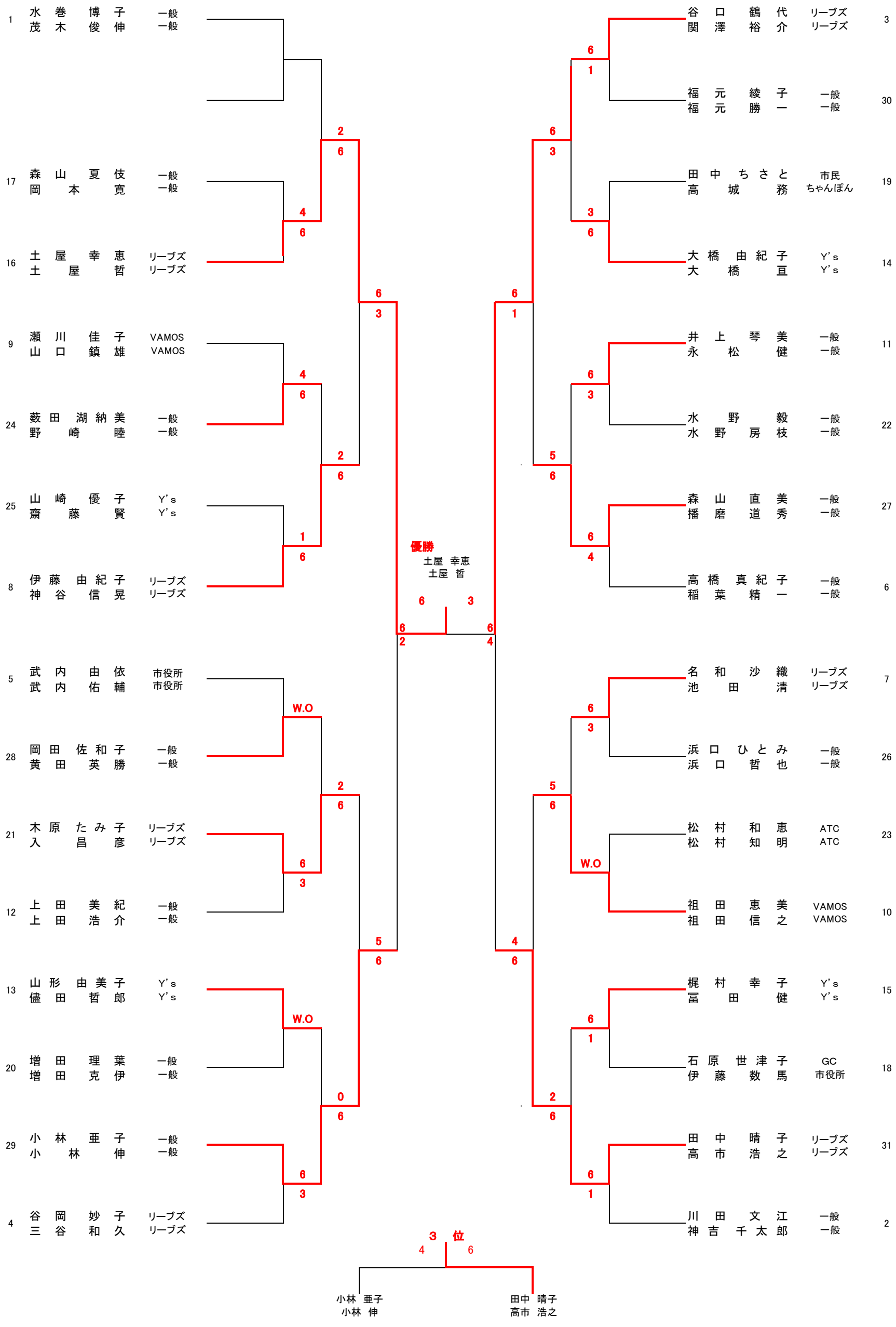
	名前	所属
3	谷口　鶴代 関澤　裕介	リーブズ リーブズ
30	福元　綾子 福元　勝一	一般 一般
19	田中　ちさと 高城　務	市民 ちゃんぽん
14	大橋　由紀子 大橋　亘	Y’s Y’s
11	井上　琴美 永松　健	一般 一般
22	水野　毅 水野　房枝	一般 一般
27	森山　直美 播磨　道秀	一般 一般
6	高橋　真紀子 稲葉　精一	一般 一般
7	名和　沙織 池田　清	リーブズ リーブズ
26	浜口　ひとみ 浜口　哲也	一般 一般
23	松村　和恵 松村　知明	ATC ATC
10	祖田　恵美 祖田　信之	VAMOS VAMOS
15	梶村　幸子 冨田　健	Y’s Y’s
18	石原　世津子 伊藤　数馬	GC 市役所
31	田中　晴子 高市　浩之	リーブズ リーブズ
2	川田　文江 神吉　千太郎	一般 一般